ENERPAC
POWERFUL SOLUTIONS. GLOBAL FORCE.

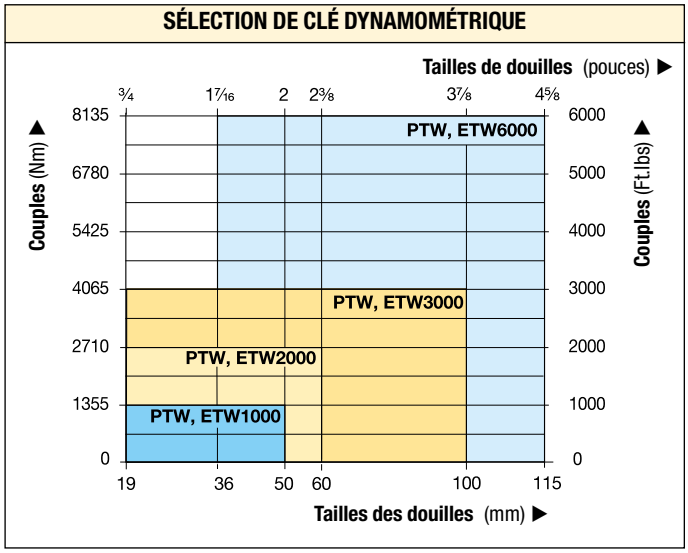

Séries PTW, ETW

Couple nominal :
8135 Nm

Gamme de carrés conducteurs :
1 - 1½ pouce

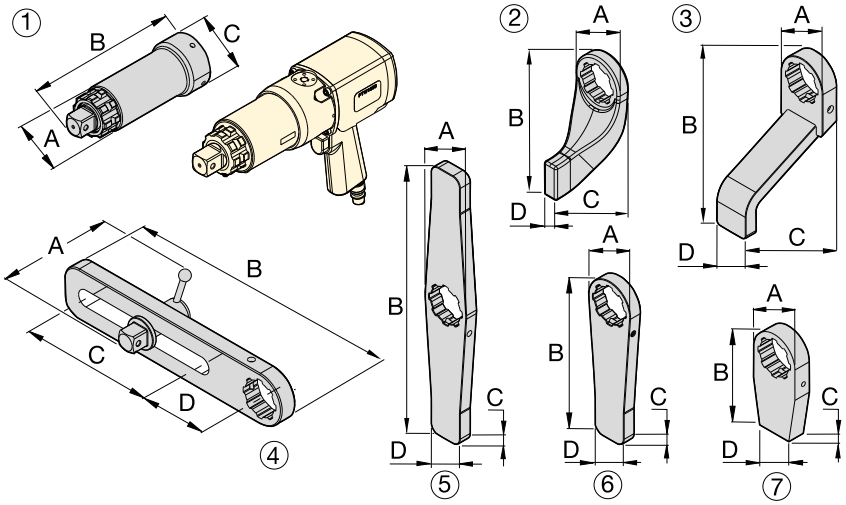

Douilles de série BSH

Douilles de type « impact lourd » pour clés dynamométriques à commande mécanique.

Page : 184

Accessoires en option

N°	Description	Référence	Application	Dimensions (mm) A	B	C	D
À utiliser avec les modèles PTW et ETW série 1000, 2000 et 3000							
1	Rallonge d'entraînement de 6 pouces (152 mm)	**ED6TWS**	Rallonge droite, essentiellement pour les boulons de roue de camion	62	206	73	–
1	Rallonge d'entraînement de 12 pouces (305 mm)	**ED12TWS**	Rallonge droite, essentiellement pour les boulons de roue de camion	62	384	73	–
1	Rallonge d'entraînement de 18 pouces (457 mm)	**ED18TWS**	Rallonge droite, essentiellement pour les boulons de roue de camion	62	511	73	–
2	Bras de réaction standard	**RATWS**	Bras standard fourni avec les modèles PTW et ETW	76	172	102	21
3	Bras de réaction allongé	**ERATWS**	Plaque longue pour douilles très enfoncées	73	150	202	51
4	Bras de réaction coulissant	**SLRATWS**	Pour les axes de boulon déportés ou irréguliers	112	381	203	102
5	Bras de réaction droit double	**DSATWS**	Repositionnement du bras plus rapide*	73	406	19	102
6	Bras de réaction droit	**SRATWS**	Plaque longue pour points de réaction déportés	73	240	19	51
7	Bras de réaction à travailler **	**BLTWS**	Pièce à souder pour applications personnalisées **	72	151	25	51
À utiliser avec les modèles PTW et ETW série 6000							
1	Rallonge d'entraînement de 6 pouces (152 mm)	**ED6TWL**	Rallonge droite, essentiellement pour les boulons de roue de camion	84	232	102	–
1	Rallonge d'entraînement de 12 pouces (305 mm)	**ED12TWL**	Rallonge droite, essentiellement pour les boulons de roue de camion	84	384	102	–
2	Bras de réaction standard	**RATWL**	Bras standard fourni avec les modèles PTW et ETW	102	229	146	32
3	Bras de réaction allongé	**ERATWL**	Plaque longue pour douilles très enfoncées	102	254	184	64
4	Bras de réaction coulissant	**SLRATWL**	Pour les axes de boulon déportés ou irréguliers	152	419	190	114
5	Double bras droit	**DSATWL**	Repositionnement du bras plus rapide*	102	508	32	57
6	Bras de réaction droit	**SRATWL**	Plaque longue pour points de réaction déportés	102	305	32	57
7	Bras de réaction à travailler **	**BLTWL**	Pièce à souder pour applications personnalisées **	102	152	32	57

* Délai de repositionnement du bras lorsque l'on passe plusieurs fois du serrage au desserrage.

** AVERTISSEMENT : Les bras de réaction à travailler doivent subir un traitement thermique avant utilisation pour présenter une dureté de 38-42 HRc.