# CISAILLES HYDRAULIQUES, ÉLECTRIQUES & MANUELLES

Le fournisseur de solutions pour vos besoins de découpe industrielle

ENERPAC®

# Des cisailles d'excellence

**Lorsque vous avez besoin de couper des barres, des chaînes, des câbles et d'autres matériaux similaires, la large gamme de cisailles Enerpac répond à vos attentes.**

**La large gamme de cisailles hydrauliques, électriques et manuelles offre une solution rapide, sûre et rentable aux techniciens travaillant dans la construction, l'exploitation minière, la fabrication industrielle et de nombreux autres secteurs d'activité.**

**Les cisailles Enerpac ont été conçues à destination des personnels qui manipulent quotidiennement des matériaux de qualité industrielle. Comme tous les outillages Enerpac, chaque cisaille est pensée et fabriquée pour durer, dans des conditions difficiles et abattre un gros volume de travail de manière plus sûre, plus simple et plus productive.**

# Cisailles coupe-barres hydrauliques, série EBH

**Cisailles coupe-barres hydrauliques de la série EBH**

Les cisailles coupe-barres hydrauliques de la série EBH sont entraînées par une pompe hydraulique externe spécialisée pour développer une puissance optimale et offrir un cycle de travail plus important que les autres types de cisailles. Ces cisailles conviennent parfaitement aux installations de production ou de fabrication où les coupes sont exigeantes et très nombreuses.

① Les lames ultrarésistantes conservent leur efficacité en cas d'usage intensif.

② Le dispositif de protection aide à protéger les mains et à éviter les blessures.

③ La tête de coupe résistante offre une durée de vie opérationnelle plus longue.

④ La poignée de levage facilite le positionnement et le transport.

⑤ Le vérin double effet avec boutons avance et retour offre un contrôle amélioré évite les coincements.

⑥ La pompe hydraulique externe permet de refroidir l'outil et de travailler plus longtemps (pompe et flexible vendus séparément).

**Série**
**EBH**

CE

Dureté maximale du matériau :
**HRc 43**

Diamètre maximal du matériau :
**30 - 35 - 52 mm**

Pression de travail maximale :
**700 bars**

**Pompes et accessoires**

Les cisailles de la série EBH ont été conçues pour fonctionner avec les pompes électriques de la série ZE6410X. Les modèles de pompe varient selon le type de tension. La pompe et les flexibles sont vendus séparément. Les deux sont nécessaires au fonctionnement du système. Pour plus de détails sur la pompe et les accessoires requis, voir page 19.

| Référence de la cisaille | Référence de la pompe électrique | Référence du flexible |
|---|---|---|
| EBH30<br>EBH35<br>EBH52 | ZE6410XG-S | CH720EC |
| | ZE6410XW-S | |
| | ZE6410XK-S | |
| | ZE6410XJ-S | |

*Page :* 19

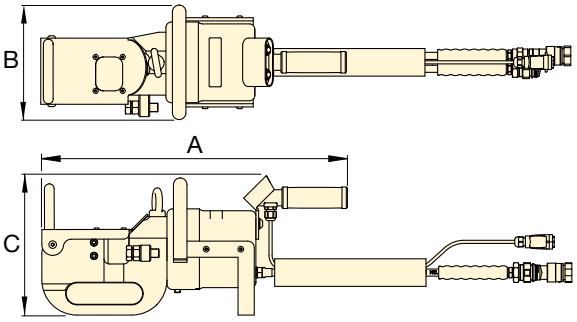


| Diamètre maximal du matériau * (mm) | Référence | Résistance à la traction maximale du matériau (daN/mm²) | Dureté maximale du matériau * (HRc) | Force de coupe maximale (kN) | Pression hydraulique de service max. (bar) | Dimensions (mm) A | B | C | (kg) | Référence du kit lame de remplacement |
|---|---|---|---|---|---|---|---|---|---|---|
| 30 | **EBH30** | 60 | 43 | 445 | 700 | 480 | 183 | 221 | 21 | **EBH3001K** |
| 35 | **EBH35** | 62 | 43 | 606 | 700 | 566 | 213 | 259 | 48 | **EBH3501K** |
| 52 | **EBH52** | 50 | 43 | 1078 | 700 | 765 | 246 | 304 | 117 | **EBH5201K** |

* Les propriétés maximales indiquées se réfèrent au matériau à couper.